电磁锁（通电时开锁型）

ソレノイドロック(通電時解錠型)

RoHS　CAD

LE-30-10

PAT.PEND.

LE-30-10

LE-30-10-ES

キーNo.T750
钥匙

使用例
使用例

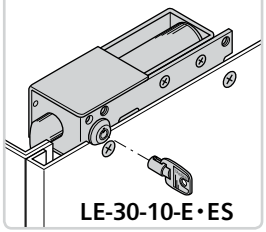

LE-30-10-E・ES

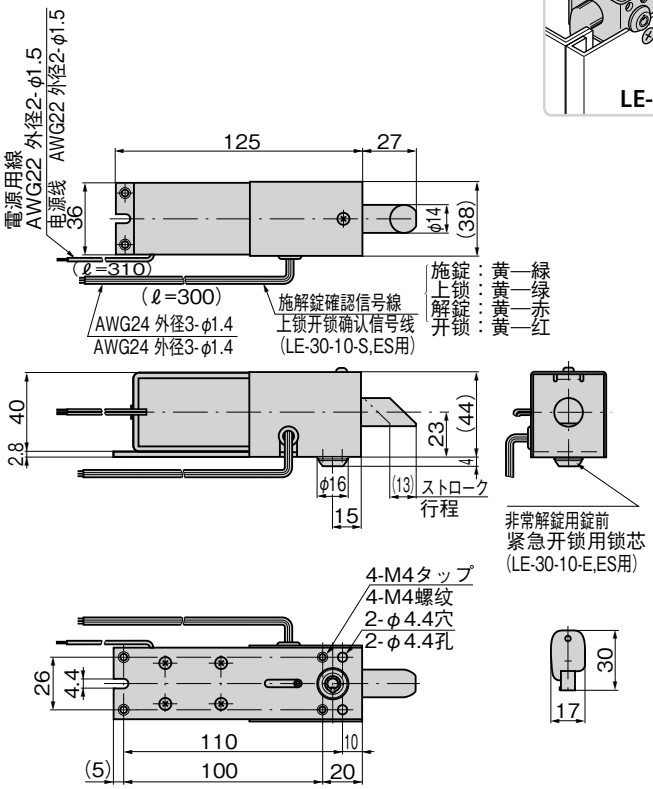

商品番号 商品编号	RoHS	CAD	備　考 备　注	コード 代　码
LE-30-10	●	3D	本体のみ 只有本体	50114
LE-30-10-E	●	2D	非常解錠用錠前付 带紧急开锁用锁芯	50123
LE-30-10-S	●		施解錠確認スイッチ付 带上锁开锁确认开关	50124
LE-30-10-ES	●	3D	非常解錠用錠前、施解錠確認スイッチ付 带紧急开锁用锁芯、上锁开锁确认开关	50125

●：RoHS指令对应产品　▲：RoHS指令可对应产品。

特　点

- 非常解錠機構取付け可能
- ラッチ機構(自動施錠タイプ)
- 表面・裏面取付け両用(表面取付けの時は、カバーを外して行ってください。)
- 保護カバー付(取外し可能)
- LE-30-10には、専用の非常解錠用錠前付及び施解錠確認スイッチ付があります。(本図はLE-30-10-ES型です。)

- 可以安装紧急开锁机构。
- 锁舌机构（自动上锁型）。
- 正面、背面安装两用型（正面安装时，请拆下外壳。）
- 附带保护外壳（可以拆下）。
- 在LE-30-10中，有附带专用紧急开锁用锁芯及附带上锁、开锁确认开关的类型产品。（本图为LE-30-10-ES型。）

仕　様
- 製品質量：740g
- 定格電圧：DC24V ±5%
- 消費電力：9.5W
- 消費電流：396mA
- 通 電 率：100%(連続定格)
- 電源をONにして解錠するソレノイド型電気錠(通電時解錠型)
- ラッチ引込み力(水平時)：2.94N
- ラッチ押出し力(水平時)：3.72N
- 非常解錠用錠前：T750
- 確認スイッチ定格(抵抗負荷) AC125V,1A・DC30V,0.5A
- 使用周囲温度：−5〜+40℃(氷結しないこと)
- 使用周囲湿度：85%RH以下(結露しないこと)

用　途
- パスボックス・各種ケース

納　期
- 標準在庫品

備　考
- DC24V以外の仕様は特注です。AC100VタイプはLE-60(1436ページ)をご覧ください。
- 本製品のラッチストローク及び、引込み力、押出し力は水平取付け時の値です。
- 周囲温度40℃で、コイル温度上昇分が約65℃となる消費電力を定格電圧(連続定格)としています。
- 非常解錠用錠前は構造上、鍵を押しながら回してください。
- ⚠ ソレノイドに連続通電すると高温(70℃前後)になります。手が触れる懸念がある場合は放熱を考慮の上、火傷防止の処置をしてください。
- 通電動作時はラッチへの負荷を取除いてください。
- ラッチのテーパー方向を変更したものも製作します。お問合せください。
- ソレノイドに極性(＋・−)はありません。

规　格
- 产品重量：740g
- 额定电压：DC24V ±5%
- 耗 电 量：9.5W
- 消耗电流：396mA
- 通 电 率：100%（连续额定）
- 打开电源后开锁的螺线管型电子锁。（通电时开锁型）
- 锁舌收缩力（水平状态）：2.94N
- 锁舌推出力（水平状态）：3.72N
- 紧急开锁用锁芯：T750
- 确认开关额定电气参数（电阻负荷）AC125V,1A、DC30V,0.5A
- 使用环境温度：−5〜+40℃（不得结冰）
- 使用环境湿度：85%RH以下（不得结露）

用　途
- 传送盒、各种箱体

交货期
- 常规产品・・・敬请垂询

备　注
- DC24V以外的规格为定制品。AC100V型请参照LE-60（1436页）。
- 本产品的锁舌行程及收缩力、推出力是水平安装时的数值。
- 周围温度为40℃，线圈上升温度为65℃时的消耗电力作为额定电压值（连续额定）。
- 出于紧急开锁用锁芯的构造要求，请在按下钥匙的同时进行转动。
- ⚠ 螺线管在连续通电时会变得高温（70℃左右）。如担心手可能接触到，在考虑散热的基础上，采取防止烫伤的措施。
- 通电工作时，请去除对锁舌施加的负荷。
- 还可制作变更锁舌坡度方向的产品。敬请垂询。
- 螺线管没有极性（＋/−）。